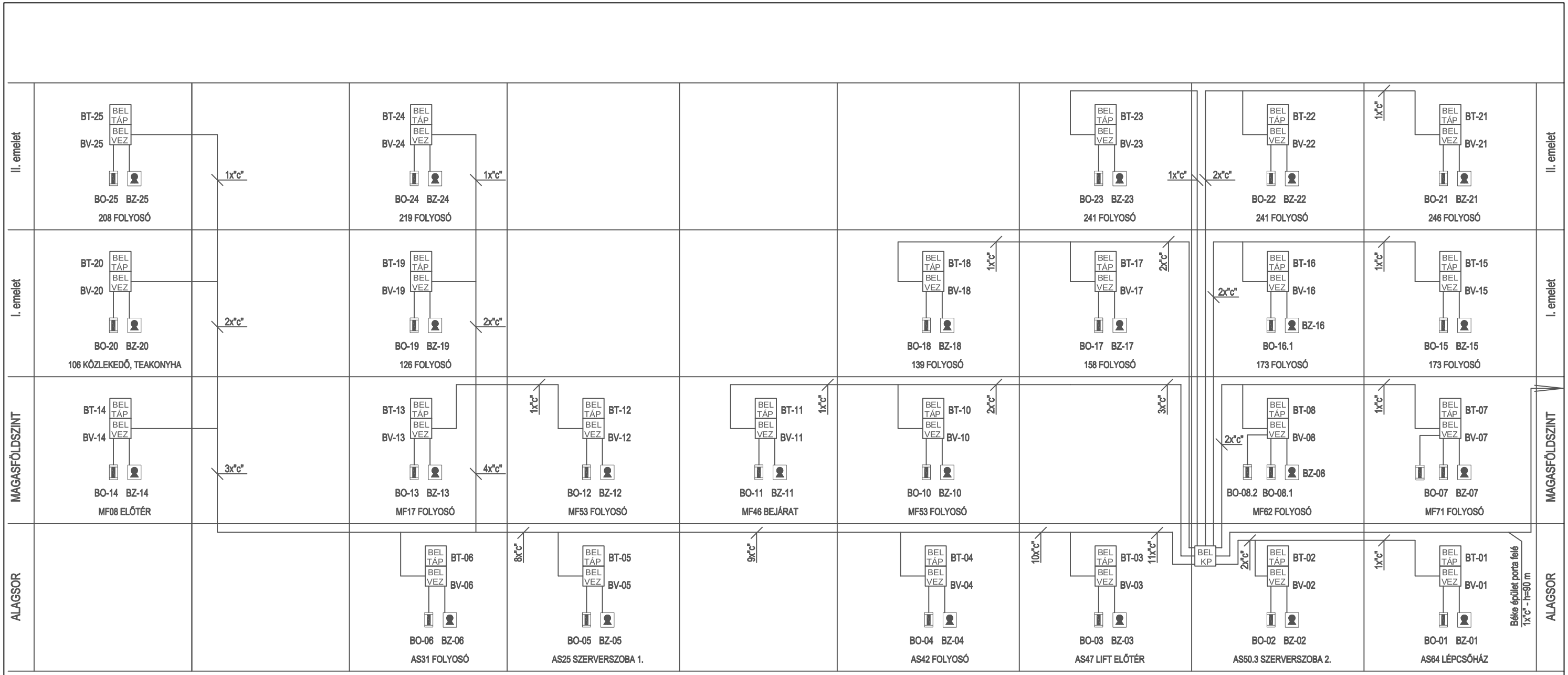

BEL KP		Beléptető központ, IP 01 LAN csatoló
BEL VEZ / BEL TÁP	SW-510-V1	Beléptető vezérlő, tápegységgel egybeépítve akkumulátorral szerelve. elektromos fali szekrényben elhelyezve
	MFS -310	Proximity kártyaolvasó, Mifare kártyákhoz, kül/beltéri kivitel oldalfalra szerelve, a padlótól 1,5 méter magasan.
	EFEF 37RR-HZ	Elektromos ajtózár, a rögzített ajtószárnyba, ill. a tokba szerelve.

A jelölt nyomvonalakon a kábeleket az álmennyezet fölé szerelt védőcsövekben ill. a leállásokat az oldalfalban kell vezetni.
Nyomvonalak és méretek az erősárammal egyeztetni.
A kábeleken toldás nem megengedett, kötni, csak szabványos kötődobozban vagy eszközben lehet.
A gyengeáramú hálózatok védőcsöveit, minden más elektromos hálózattól minimum 30 cm távolságban kell vezetni.
Az azonos nyomvonalon haladó kábeleket össze lehet fogni közös védőcsőbe, de annak méretét megfelelőre kell választani.

"c" jelű: beléptető BUS kábel: UTP4*2*0,6 mm Cat.5.
"d" jelű: beléptető olvasó kábel: J-Y/St/Y3*2*0,6 mm.
"e" jelű: beléptető táp/vezérlő kábel: MT2*1,5 mm.

Létesítmény:	SZTE - BÓLYAI ÉPÜLET 6720 SZEGED, ARADI VÉRTANÚK TERE 1 (HRSZ.:3428/7)		
Beruházó :	SZEGEDI TUDOMÁNYEGYETEM 6722 Szeged, Szentháromság u. 34		
Generál tervező:	DUNA-TISZA INGATLANFEJLESZTŐ KFT. 6726 Szeged, Fő fasor 16-20.		
Kivitelező:	IMPULZUS KFT 6000 KECSKEMÉT, KLAPKA UTCA 24.		
Rajz megnevezése:	BELÉPTETŐHÁLÓZAT ELVI RAJZA		Megjegyzés :
			Munka szám:
Tervfajta: MEGVALÓSULÁSI	Lépték:	Dátum: 2014. JANUÁR	Rajzszám: MV-BKV-5/M

Ezen a terven meghatározott műszaki megoldás a PTK és az 1999. évi LXXVI tv. alapján az elektromos tervező szellemi tulajdonát képezi és szerzői jogvédelem alatt áll!

PDF created with pdfFactory Pro trial version www.pdffactory.com