Móra Kollégium Közép fasor
II. emelet alaprajz
rajz készült: 2012. január
módosítás:

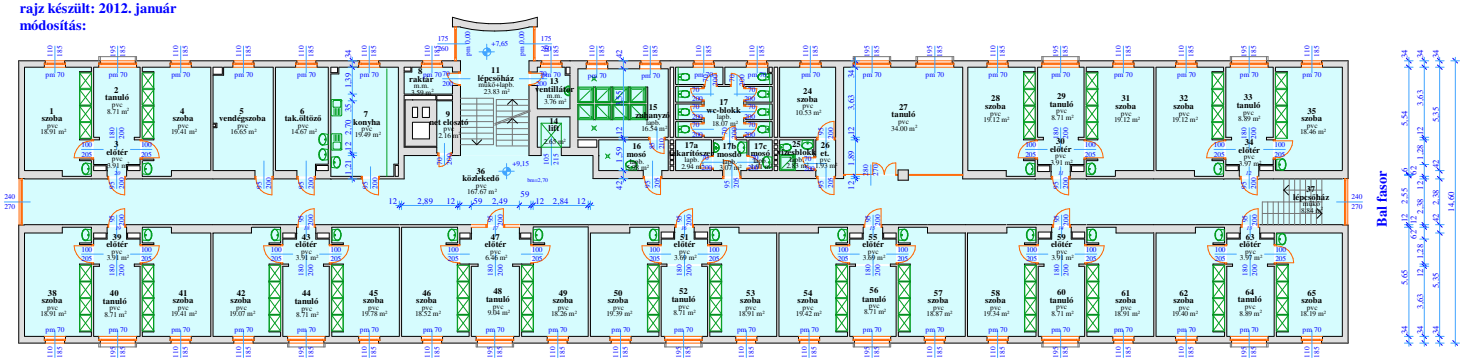

Bal fasor
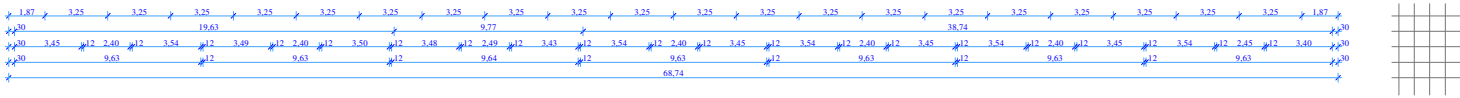
Közép fasor